ANEST IWATA

**compresseur à pistons**

**Modèle: F250G405000**

# 7,5CV 500L

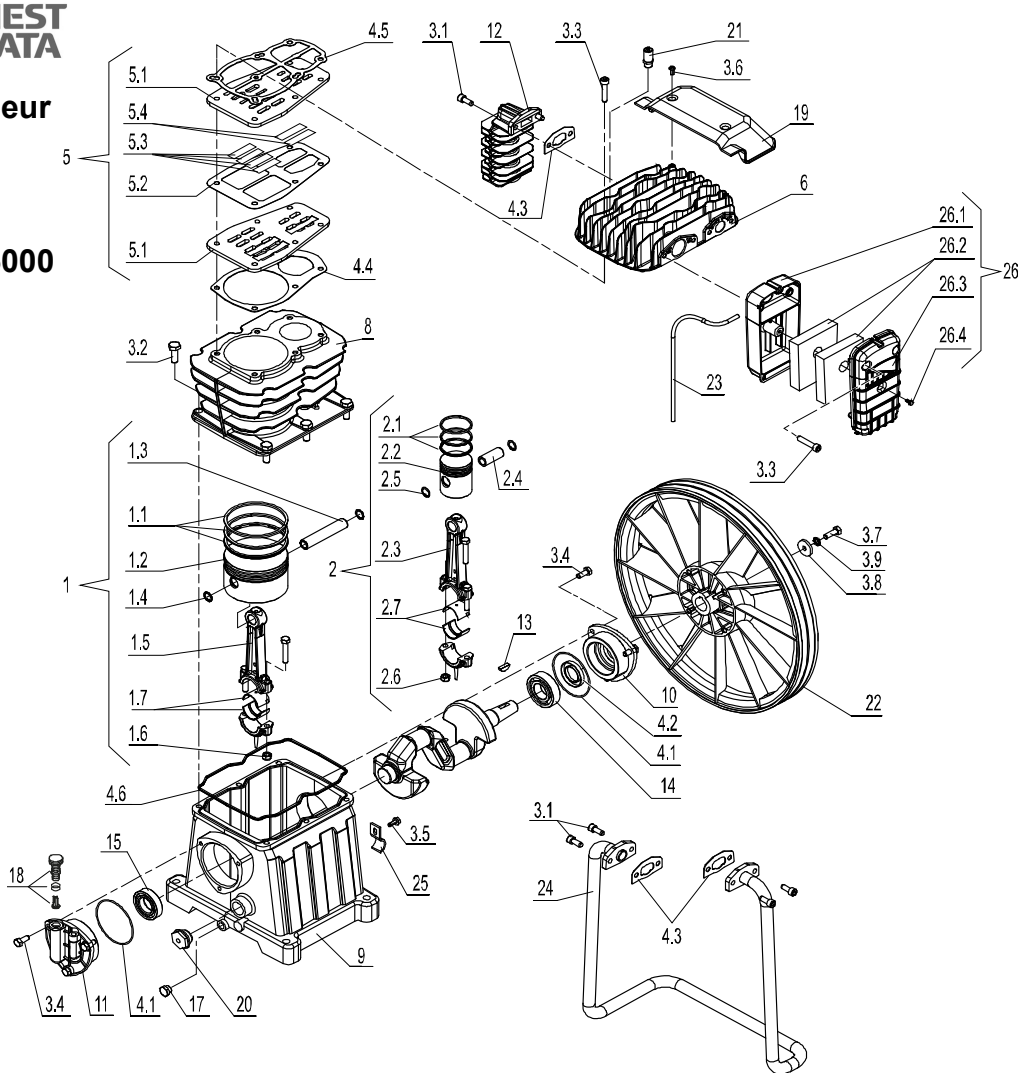


| REF. RIF. | CODE CODICE | QT | DESCRIPTION DESCRIZIONE | |
|---|---|---|---|---|
| 1 | 4080870000 | 1 | LP con rod/piston ki | *Kit biella/pistone BP* |
| 1,1 | 4080090000 | 1 | LP piston ring kit | *Kit segmenti BP* |
| 1,2 | 7220140000 | 1 | Piston | *Pistone Ø105* |
| 1,3 | 7050150000 | 1 | Piston pin | *Spinotto 18x94x12* |
| 1,4 | x | 2 | Internal snapring | *Seeger I18 UNI7437* |
| 1,5 | 4190370008 | 1 | Con rod | *Biella* |
| 1,6 | x | 2 | Nut | *Dado M8 DIN-980* |
| 1,7 | 7062170000 | 1 | Bearing | *Cuscinetto biella AB 850* |
| | | | | |
| 2 | 4080880000 | 1 | HP con rod/piston ki | *Kit biella/pistone AP* |
| 2,1 | 4080080000 | 1 | HP piston ring kit | *Kit segmenti AP* |
| 2,2 | 7220120000 | 1 | Piston | *Pistone Ø52* |
| 2,3 | 4190370005 | 1 | Con rod | *Biella* |
| 2,4 | 7050130000 | 1 | Piston pin | *Spinotto Ø18* |
| 2,5 | x | 2 | Internal snapring | *Seeger I18 UNI7437* |
| 2,6 | x | 2 | Nut | *Dado M8 DIN-980* |
| 2,7 | 7062170000 | 1 | Bearing | *Cuscinetto biella AB 850* |
| | | | | |
| 3 | 4080910000 | 1 | Screw kit | *Kit viti* |
| 3,1 | x | 6 | Screw | *Vite TCEI M8x20 - UNI5931* |
| 3,2 | x | 6 | Screw | *Vite M10x30 UNI-5739* |
| 3,3 | x | 8 | Screw | *Vite TCEI M8x40 - UNI5931* |
| 3,4 | x | 6 | Screw | *Vite M8x20 UNI-5739* |
| 3,5 | X | 1 | Screw | *Vite M6x16 UNI 8111* |
| 3,6 | x | 2 | Screw | *Vite M5x12 - UNI8112* |
| 3,7 | x | 1 | Screw | *Vite M8x25 UNI-5739* |
| 3,8 | x | 1 | Washer | *Rondella Ø8x30 UNI-6593* |
| 3,9 | x | 1 | Washer | *Rond. dent D.8 UNI 8842* |
| | | | | |
| 4 | 4081900000 | 1 | Gasket kit | *Kit guarnizioni* |
| 4,1 | x | 2 | O-Ring | *O-Ring Ø82x2* |
| 4,2 | x | 1 | Oil seal | *Paraolio 30x47x7* |
| 4,3 | x | 3 | Gasket | *Guarnizione* |
| 4,4 | x | 1 | Gasket | *Guarnizione* |
| 4,5 | x | 1 | Gasket | *Guarnizione testa-piastra* |
| 4,6 | x | 1 | Gasket | *Guarnizione* |

| REF. RIF. | CODE CODICE | QT | DESCRIPTION DESCRIZIONE | |
|---|---|---|---|---|
| 5 | 4231240000 | 1 | Valve plate Kit | *Kit piastra valvole* |
| 5,1 | x | 2 | Valve Plate | *Piastra valvole* |
| 5,2 | x | 1 | Gasket | *Guarnizione* |
| 5,3 | x | 4 | Valve | *Valvola* |
| 5,4 | x | 2 | Valve | *Valvola* |
| | | | | |
| 6 | 5030620008 | 1 | Head | *Testa* |
| 7 | 5041150008 | 1 | Crankshaft | *Albero a gomito* |
| 8 | 5060720008 | 1 | Cylinder | *Cilindro* |
| 9 | 5070270008 | 1 | Crankcase | *Carter* |
| 10 | 5082050008 | 1 | Support | *Supporto* |
| 11 | 5082090008 | 1 | Support | *Supporto* |
| 12 | 5130010008 | 1 | Aftercooler | *Refrigeratore* |
| 13 | 7051520000 | 1 | Key | *Chiavetta americana 6x9* |
| 14 | 7060150000 | 1 | Bearing | *Cuscinetto 6206* |
| 15 | 7060160000 | 1 | Bearing | *Cuscinetto 6006* |
| 16 | 7070110000 | 1 | O-Ring | *Guarnizione OR* |
| 17 | 7090090000 | 1 | Plug | *Tappo M1/4 - ottone* |
| 18 | 9700001377 | 1 | Brent cover | *Tappo di sfiato* |
| 19 | 7153050000 | 1 | Conveyor | *Convogliatore* |
| 20 | 9700000408 | 1 | Oil level gauge | *Spia livello olio* |
| 21 | 7192350000 | 1 | Safety Valve | *Valvola di sicurezza M1/4* |
| 22 | 7201240000 | 1 | Flywheel | *Volano* |
| 23 | 7230040000 | 1 | Rilsan hose | *Tubo di sfiato 6x4* |
| 24 | 7232700000 | 1 | Intercooler | *Refrigeratore intermedio* |
| 25 | 7458910000 | 1 | Clamp | *Staffa* |
| | | | | |
| 26 | 9700002979 | 1 | Filter | *Filtro completo* |
| 26,1 | x | 1 | Filter base | *Base filtro* |
| 26,2 | 9103760330 | 2 | Fliltering element | *Fliltering element* |
| 26,3 | x | 1 | Filter cover | *Coperchio filtro* |
| 26,4 | x | 1 | Screw | *Vite Ø4,2000x12 - UNI1477* |

*VALID FROM 30/07/2014 - VALIDO DAL 30/07/2014 (REV-00)*

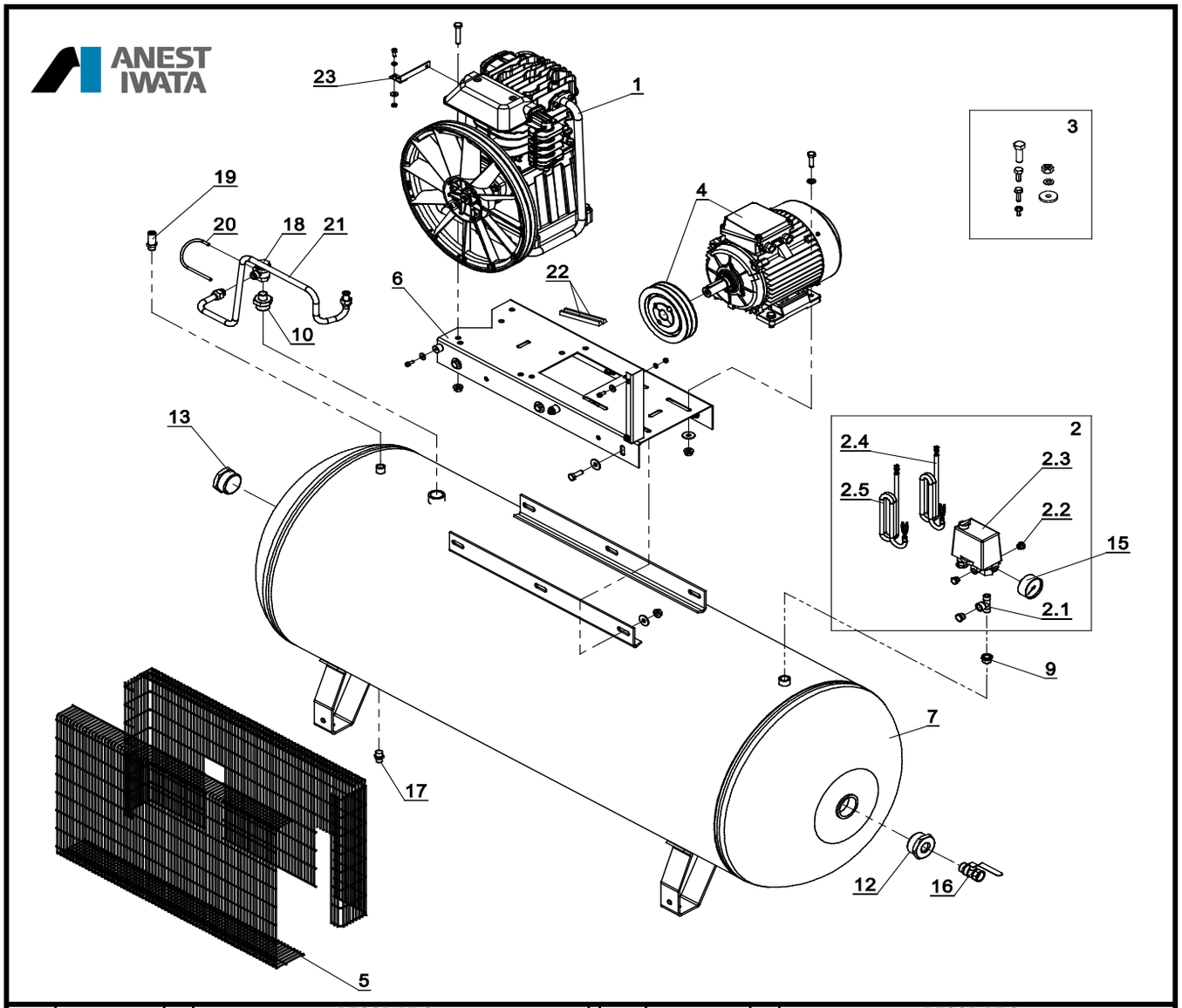


| REF. RIF. | CODE CODICE | QT | DESCRIPTION DESCRIZIONE | | REF. RIF. | CODE CODICE | QT | DESCRIPTION DESCRIZIONE |
|---|---|---|---|---|---|---|---|---|
| 1 | 3021110000 | 1 | Gruppo Pompante | *Pump unit* | | | | |
| 2 | 4056540000 | 1 | Kit Pressostato | *Press. Switch kit* | | | | |
| 2.1 | 7082690000 | 1 | Raccordo | *Joint* | | | | |
| 2.2 | 7090070000 | 2 | Tappo | *Plug* | | | | |
| 2.3 | 7250890000 | 1 | Pressostato | *Pressure switch* | | | | |
| 2.4 | 7328690000 | 1 | Cavo Pressostato / Motore | *Pres.switch/Motor cable* | | | | |
| 2.5 | 7328700000 | 1 | Cavo alimentazione | *Infeed cable* | | | | |
| 3 | 4080520000 | 1 | Kit Viti | *Screw kit* | | | | |
| 4 | 4150520000 | 1 | Kit Motore/puleggia | *Motor/pulley kit* | | | | |
| 5 | 4170200000 | 1 | Kit paracinghia | *Belt guard kit* | | | | |
| 6 | 5010460008 | 1 | Base | *Base* | | | | |
| 7 | 5159190008 | 1 | Serbatoio | *Tank* | | | | |
| 9 | 7085020000 | 1 | Raccordo | *Joint* | | | | |
| 10 | 7085030000 | 1 | Raccordo | *Joint* | | | | |
| 12 | 7085390000 | 1 | Raccordo | *Joint* | | | | |
| 13 | 7090050000 | 1 | Tappo | *Plug* | | | | |
| 15 | 7110060000 | 1 | Manometro | *Pressure gauge* | | | | |
| 16 | 7130460000 | 1 | Rubinetto a Sfera | *Tap* | | | | |
| 17 | 7130160000 | 1 | Rubinetto Spurgo | *Discharge tap* | | | | |
| 18 | 7190150000 | 1 | Valvola di ritegno | *Non return valve* | | | | |
| 19 | 7192090000 | 1 | Valvola di Sic. | *Safety valve* | | | | |
| 20 | 7230010000 | 2 | Tubo Rilsan | *Rilsan hose* | | | | |
| 21 | 7231210000 | 1 | Tubo in gomma | *Rubber hose* | | | | |
| 22 | 7370140000 | 2 | Cinghia | *Belt* | | | | |
| 23 | 7458990000 | 1 | Staffa Paracinghia | *Belt guard Support* | | | | |

*(REV-00)*

*VALID FROM 01/05/2015*